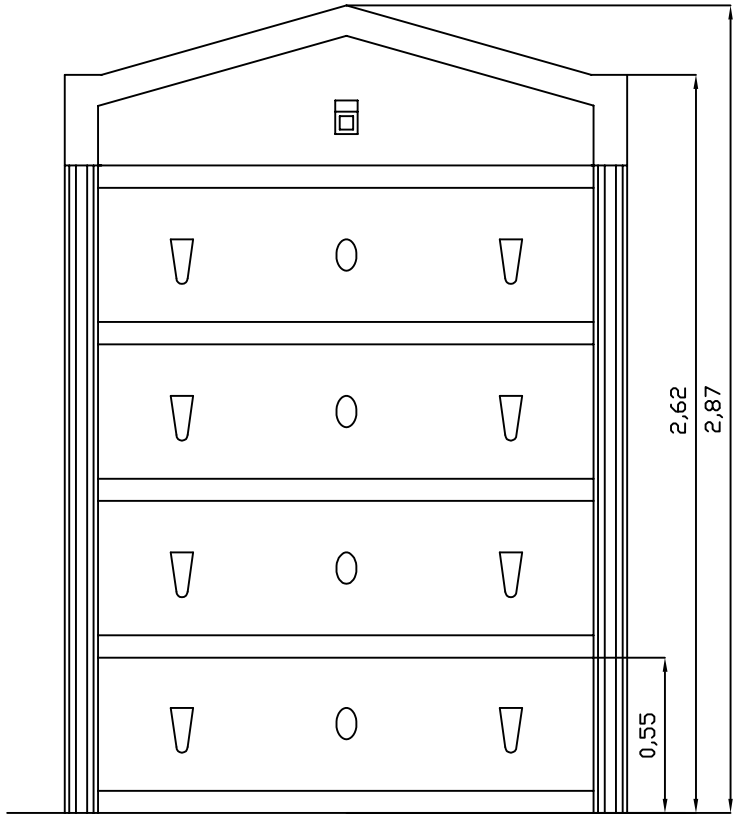

PROSPETTO EDICOLA

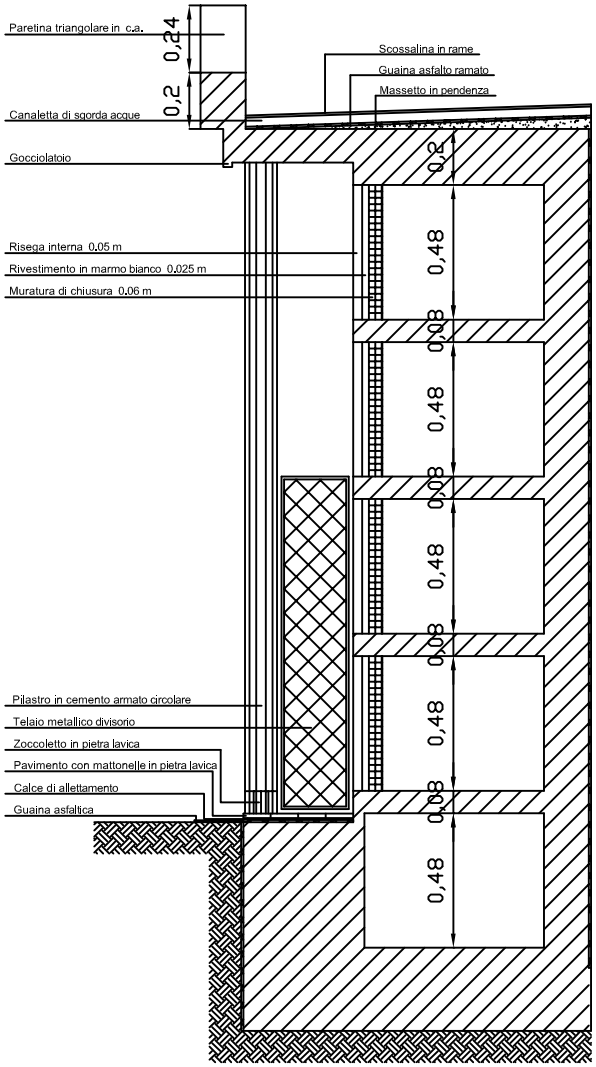

SEZIONE TRASVERSALE

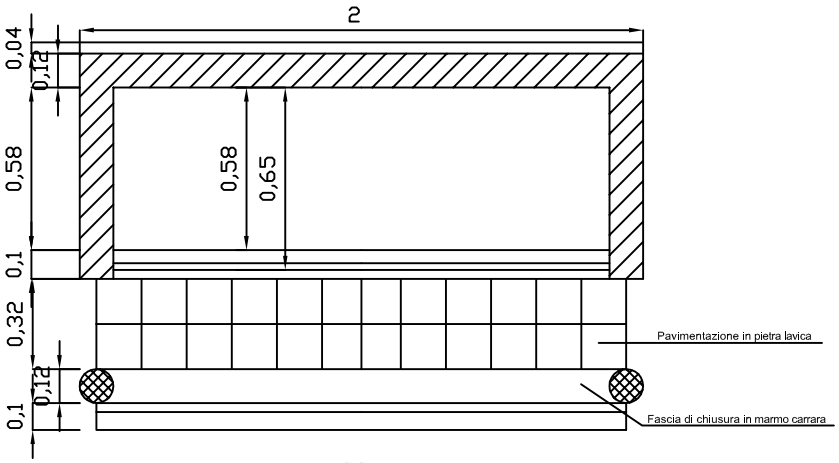

PIANTA EDICOLA

PARTICOLARE COSTRUTTIVO INDICATIVO

Disegni non in scala 1:20